Datenblatt: Star-Z NOVA

Kennlinien

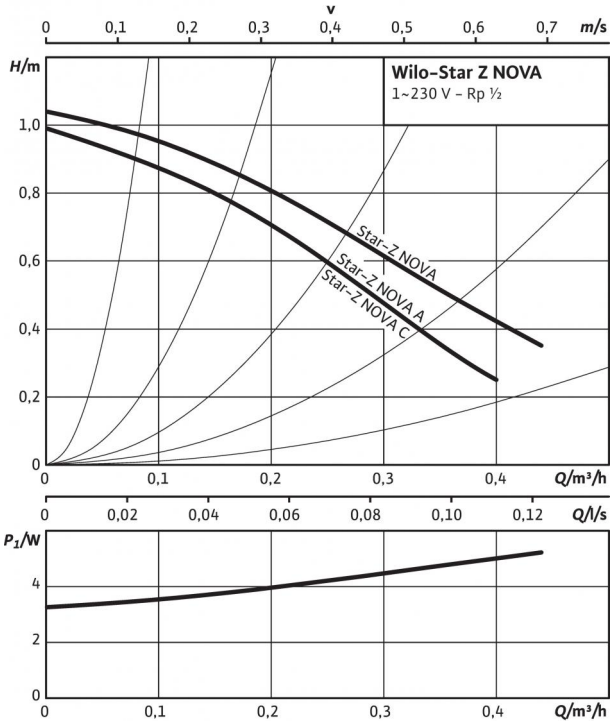

Maßzeichnung Star-Z NOVA

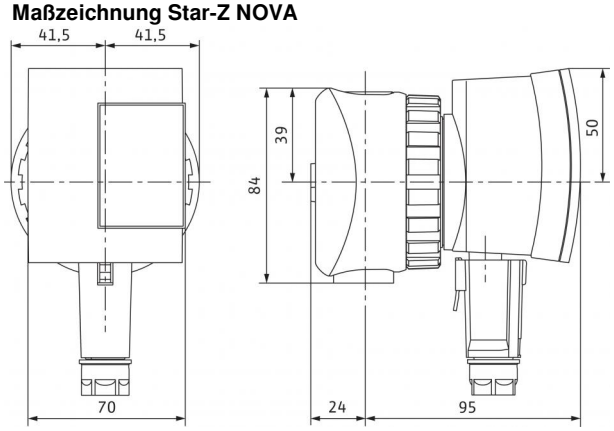

Klemmenplan

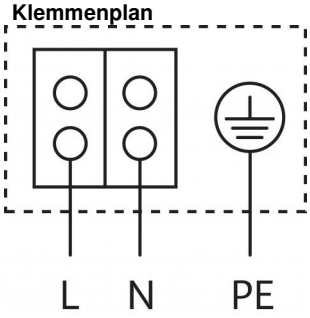

Blockierstromfester Motor
Wechselstrommotor (EM) 2-polig - 1~230 V, 50 Hz

Zulässige Fördermedien (andere Medien auf Anfrage)	
Trinkwasser und Wasser für Lebensmittelbetriebe gem. TrinkwV 2001	•

Zulässiger Einsatzbereich	
Temperaturbereich bei Einsatz in Trinkwasser-Zirkulationssystemen bei max. Umgebungstemperatur +40 °C im Kurzzeitbetrieb 2 h *T*	70 °C
Temperaturbereich bei Einsatz in Trinkwasser-Zirkulationssystemen bei max. Umgebungstemperatur +40 °C	+2°C... +65°C
Max. zulässige Gesamthärte in Trinkwasser-Zirkulationssystemen	3,57 mmol/l (20 °dH)
Maximal zulässiger Betriebsdruck P_{max}	10 bar

Rohranschlüsse	
Rohrverschraubung	R ½
Nennweite Flansch	DN 15
Baulänge *L0*	84 mm

Motor/Elektronik	
Störaussendung	EN 61000-6-3
Störfestigkeit	EN 61000-6-2
Schutzart	IP 42
Isolationsklasse	F
Netzanschluss	1~230 V, 50 Hz
Drehzahl *n*	3000 1/min
Leistungsaufnahme P_1	3 - 5 W
Stromaufnahme *I*	max. 0,05 A
Motorschutz	nicht erforderlich (blockierstromfest)
Kabel-Verschraubung Connector	11 PG

Werkstoffe	
Pumpengehäuse	Messing (CuZn40Pb2)
Laufrad	Kunststoff (PPE/PS - 30% GF)
Pumpenwelle	Keramik
Lager	Kohle, kunstharzimprägniert

Mindestzulaufhöhe am Saugstutzen zur Vermeidung von Kavitation bei Wasser-Fördertemperatur	
Mindestzulaufhöhe bei 40 / 65°C	0,5 / 2 m

Bestellinformationen	
Fabrikat	Wilo
Typ	Star-Z NOVA
Art.-Nr.	4132750
Gewicht Netto ca. *m*	0,9 kg

Datenblatt: Star-Z NOVA A

Kennlinien

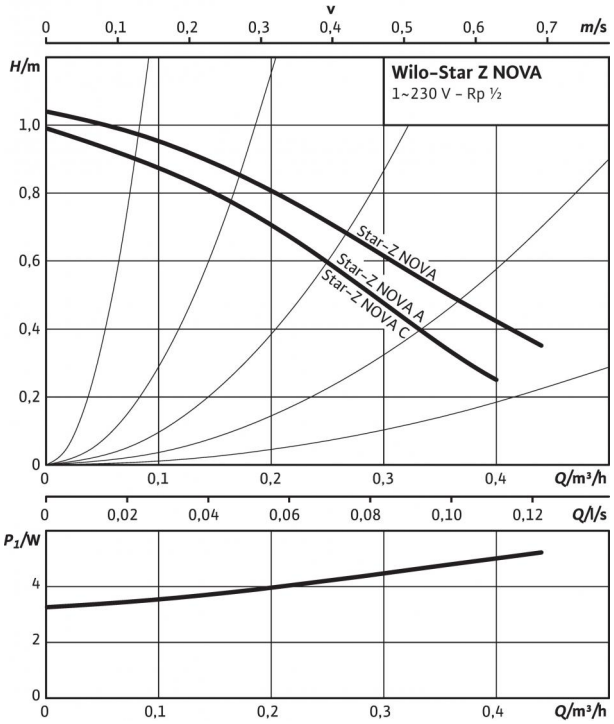

Maßzeichnung Star-Z NOVA A und NOVA C

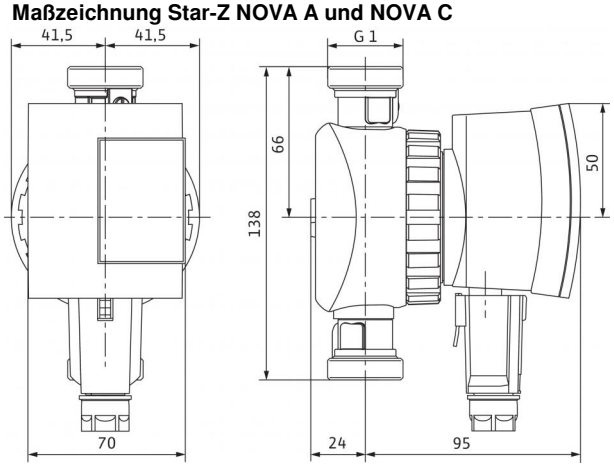

Klemmenplan

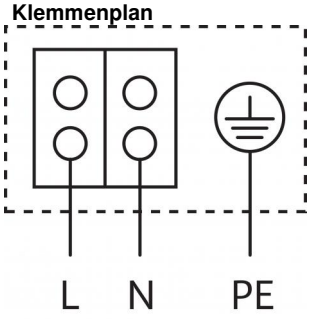

Blockierstromfester Motor
Wechselstrommotor (EM) 2-polig - 1~230 V, 50 Hz

Zulässige Fördermedien (andere Medien auf Anfrage)	
Trinkwasser und Wasser für Lebensmittelbetriebe gem. TrinkwV 2001	•

Zulässiger Einsatzbereich	
Temperaturbereich bei Einsatz in Trinkwasser-Zirkulationssystemen bei max. Umgebungstemperatur +40 °C im Kurzzeitbetrieb 2 h *T*	70 °C
Temperaturbereich bei Einsatz in Trinkwasser-Zirkulationssystemen bei max. Umgebungstemperatur +40 °C	+2°C... +65°C
Max. zulässige Gesamthärte in Trinkwasser-Zirkulationssystemen	3,57 mmol/l (20 °dH)
Maximal zulässiger Betriebsdruck P_{max}	10 bar

Rohranschlüsse	
Gewinde	G 1
Rohrverschraubung	R ½
Nennweite Flansch	DN 15
Baulänge *L0*	138 mm

Motor/Elektronik	
Störaussendung	EN 61000-6-3
Störfestigkeit	EN 61000-6-2
Schutzart	IP 42
Isolationsklasse	F
Netzanschluss	1~230 V, 50 Hz
Drehzahl *n*	3000 1/min
Leistungsaufnahme P_1	3 - 5 W
Stromaufnahme *I*	max. 0,05 A
Motorschutz	nicht erforderlich (blockierstromfest)
Kabel-Verschraubung Connector	11 PG

Werkstoffe	
Pumpengehäuse	Messing (CuZn40Pb2)
Laufrad	Kunststoff (PPE/PS - 30% GF)
Pumpenwelle	Keramik
Lager	Kohle, kunstharzimprägniert

Mindestzulaufhöhe am Saugstutzen zur Vermeidung von Kavitation bei Wasser-Fördertemperatur	
Mindestzulaufhöhe bei 40 / 65°C	0,5 / 2 m

Bestellinformationen	
Fabrikat	Wilo
Typ	Star-Z NOVA A
Art.-Nr.	4132751
Gewicht Netto ca. *m*	1,11 kg

Datenblatt: Star-Z NOVA C

Kennlinien

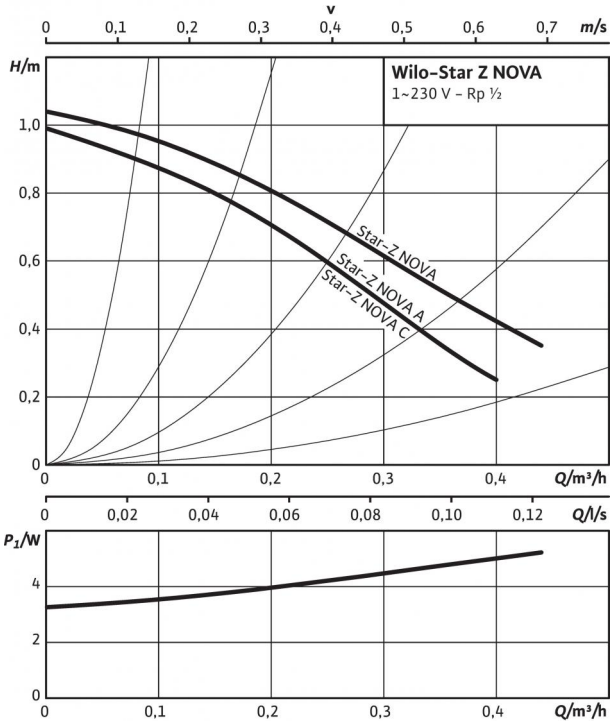

Maßzeichnung Star-Z NOVA A und NOVA C

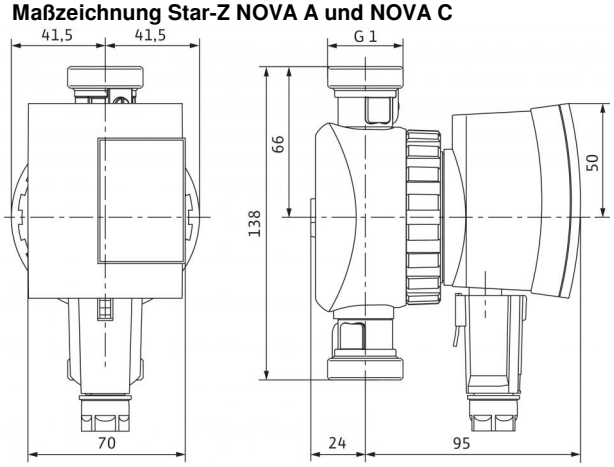

Klemmenplan

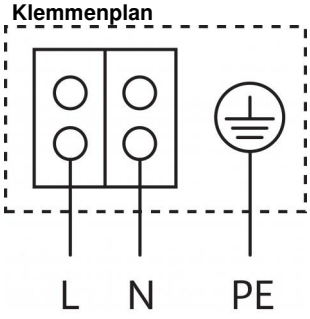

Blockierstromfester Motor
Wechselstrommotor (EM) 2-polig - 1~230 V, 50 Hz

Zulässige Fördermedien (andere Medien auf Anfrage)	
Trinkwasser und Wasser für Lebensmittelbetriebe gem. TrinkwV 2001	•

Zulässiger Einsatzbereich	
Temperaturbereich bei Einsatz in Trinkwasser-Zirkulationssystemen bei max. Umgebungstemperatur +40 °C im Kurzzeitbetrieb 2 h *T*	70 °C
Temperaturbereich bei Einsatz in Trinkwasser-Zirkulationssystemen bei max. Umgebungstemperatur +40 °C	+2°C... +65°C
Max. zulässige Gesamthärte in Trinkwasser-Zirkulationssystemen	3,57 mmol/l (20 °dH)
Maximal zulässiger Betriebsdruck P_{max}	10 bar

Rohranschlüsse	
Gewinde	G 1
Rohrverschraubung	R ½
Nennweite Flansch	DN 15
Baulänge *L0*	138 mm

Motor/Elektronik	
Störaussendung	EN 61000-6-3
Störfestigkeit	EN 61000-6-2
Schutzart	IP 42
Isolationsklasse	F
Netzanschluss	1~230 V, 50 Hz
Drehzahl *n*	3000 1/min
Leistungsaufnahme P_1	3 - 5 W
Stromaufnahme *I*	max. 0,05 A
Motorschutz	nicht erforderlich (blockierstromfest)
Kabel-Verschraubung Connector	11 PG

Werkstoffe	
Pumpengehäuse	Messing (CuZn40Pb2)
Laufrad	Kunststoff (PPE/PS - 30% GF)
Pumpenwelle	Keramik
Lager	Kohle, kunstharzimprägniert

Mindestzulaufhöhe am Saugstutzen zur Vermeidung von Kavitation bei Wasser-Fördertemperatur	
Mindestzulaufhöhe bei 40 / 65°C	0,5 / 2 m

Bestellinformationen	
Fabrikat	Wilo
Typ	Star-Z NOVA C
Art.-Nr.	4132752
Gewicht Netto ca. *m*	1,28 kg

Datenblatt: Star-Z NOVA-SmartHome

Kennlinien

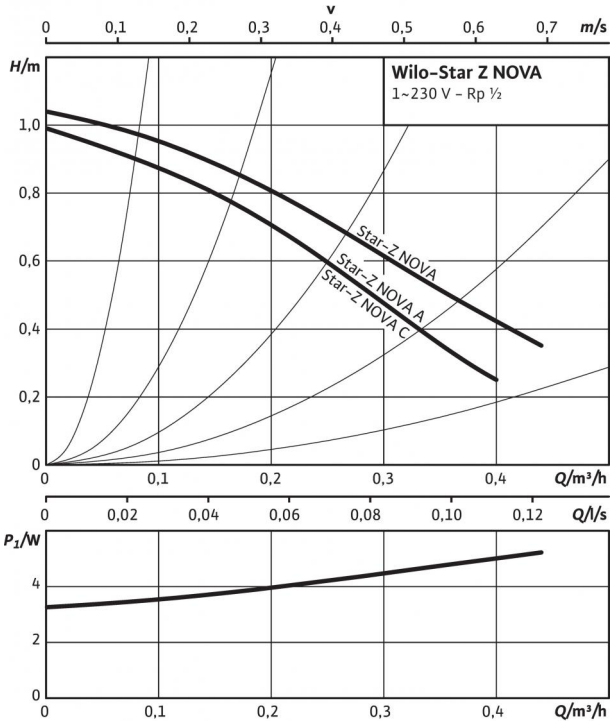

Maßzeichnung Star-Z NOVA A und NOVA C

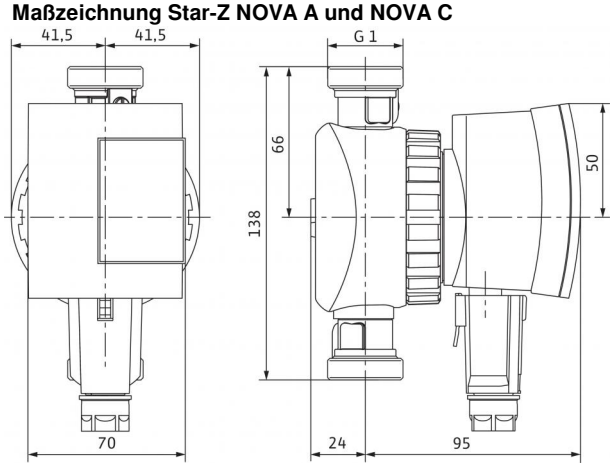

Klemmenplan

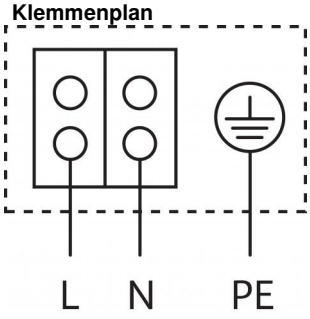

Blockierstromfester Motor
Wechselstrommotor (EM) 2-polig - 1~230 V, 50 Hz

Zulässige Fördermedien (andere Medien auf Anfrage)	
Trinkwasser und Wasser für Lebensmittelbetriebe gem. TrinkwV 2001	•

Zulässiger Einsatzbereich	
Temperaturbereich bei Einsatz in Trinkwasser-Zirkulationssystemen bei max. Umgebungstemperatur +40 °C im Kurzzeitbetrieb 2 h *T*	70 °C
Temperaturbereich bei Einsatz in Trinkwasser-Zirkulationssystemen bei max. Umgebungstemperatur +40 °C	+2°C... +65°C
Max. zulässige Gesamthärte in Trinkwasser-Zirkulationssystemen	3,57 mmol/l (20 °dH)
Maximal zulässiger Betriebsdruck P_{max}	10 bar

Rohranschlüsse	
Gewinde	G 1
Rohrverschraubung	R ½
Nennweite Flansch	DN 15
Baulänge *L0*	138 mm

Motor/Elektronik	
Störaussendung	EN 61000-6-3
Störfestigkeit	EN 61000-6-2
Schutzart	IP 42
Isolationsklasse	F
Netzanschluss	1~230 V, 50 Hz
Drehzahl *n*	3000 1/min
Leistungsaufnahme P_1	3 - 5 W
Stromaufnahme *I*	max. 0,05 A
Motorschutz	nicht erforderlich (blockierstromfest)
Kabel-Verschraubung Connector	11 PG

Werkstoffe	
Pumpengehäuse	Messing (CuZn40Pb2)
Laufrad	Kunststoff (PPE/PS - 30% GF)
Pumpenwelle	Keramik
Lager	Kohle, kunstharzimprägniert

Mindestzulaufhöhe am Saugstutzen zur Vermeidung von Kavitation bei Wasser-Fördertemperatur	
Mindestzulaufhöhe bei 40 / 65°C	0,5 / 2 m

Bestellinformationen	
Fabrikat	Wilo
Typ	Star-Z NOVA SmartHome
Art.-Nr.	4198220
Gewicht Netto ca. *m*	1,28 kg